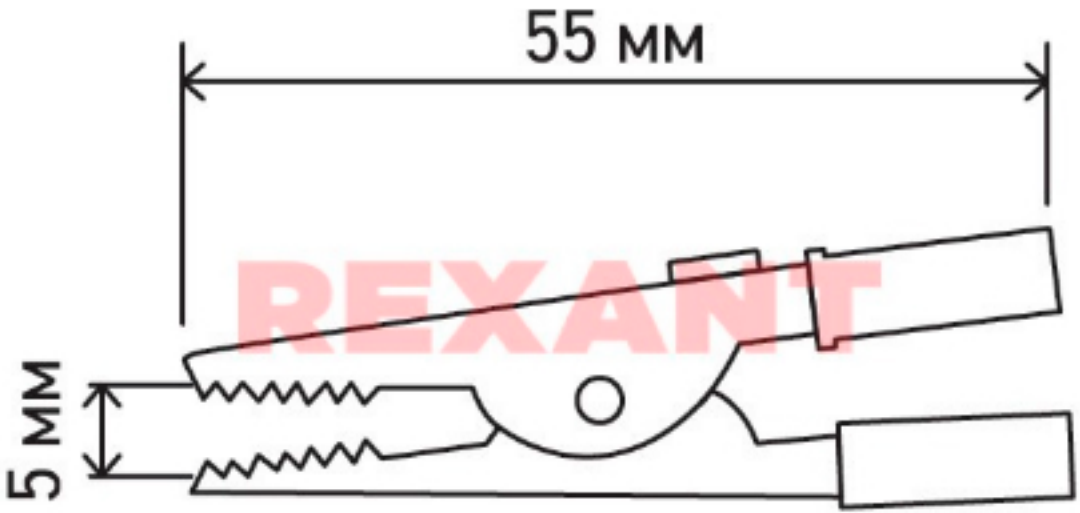

REXANT