Клеммник на DIN рейку типа MK10-01P

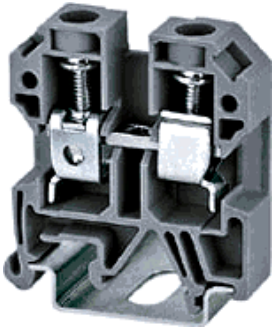

Материал
Винты: М4 оцинкованная сталь.
Перемычка: никелированная латунь.
Зажимы: оцинкованная сталь.
Корпус: полиамид PA66, отвечает требованиям стандарта UL94V-0.

Электрические характеристики
Номинальное напряжение: UL=600В, VDE=630В.
Номинальный ток: UL=60А, VDE=57А.
Предельное импульсное напряжение: ~ 8000В в течении 3 минут.
Сопротивление изоляции: 5000 Мом при 1000В.
Сечение провода: 1,5 ~ 10 мм^2.

Механические характеристики
Усилие при закручивании: 1.2 Нм.
Длина наконечника на проводе: 10 мм.
Габариты: 45.7x40.2x10 мм.
Диапазон рабочих температур:-40°C ~ +105°C.

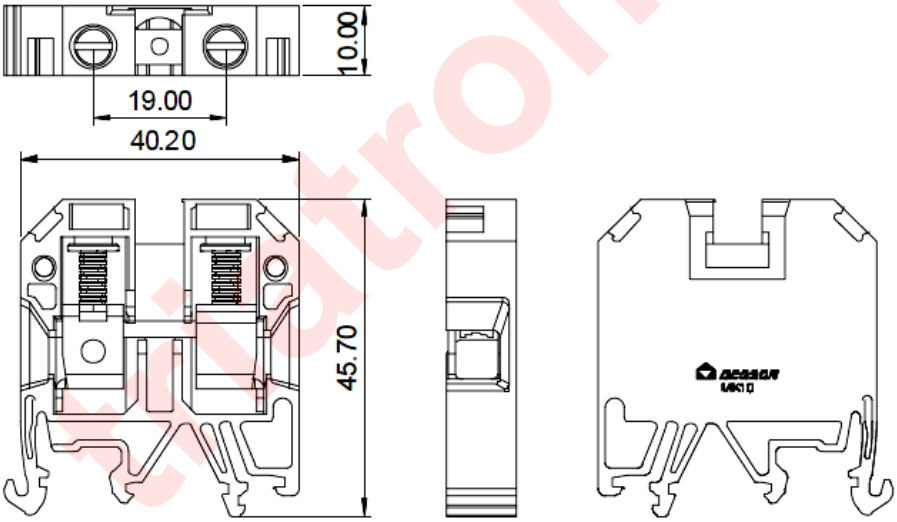

Размеры в миллиметрах.

МАРКИРОВКА

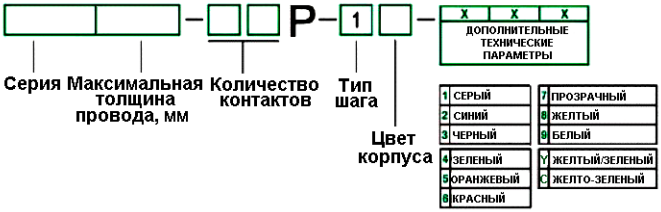

kiatron.ru