项 目 Item	参 数 Parameter
额定电流、电压 Rated voltage Rated current	6A 250V AC 10A 125V AC 10(6)A 250V AC
绝缘电阻 Insulated resistance	⩾ 100M Ω
接触电阻 Contact resistance	⩽ 50m Ω
介电强度(极间) Dielectric strength	1500VAC/5S
电器寿命 Endurance	⩾ 10000 Cycles
使用温度 Ambient temperature	T 105/55
防护级别 Degree of protection	IP 55

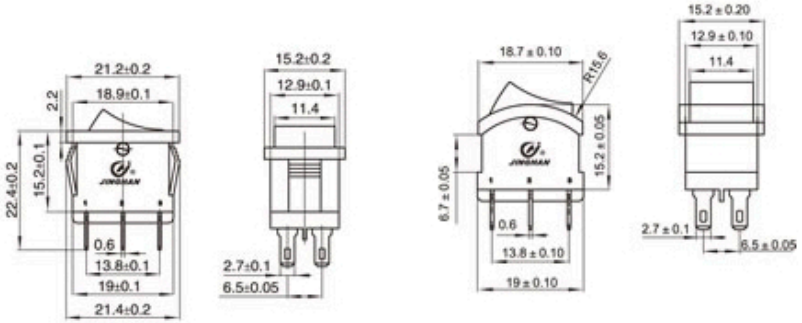

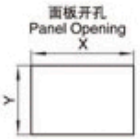

面板厚度 Panel thickness	$X^{+0.10}_{0}$	$Y^{+0.10}_{0}$
0.6–1.2	19	13
1.2–2	19.2	
2–3	19.4	
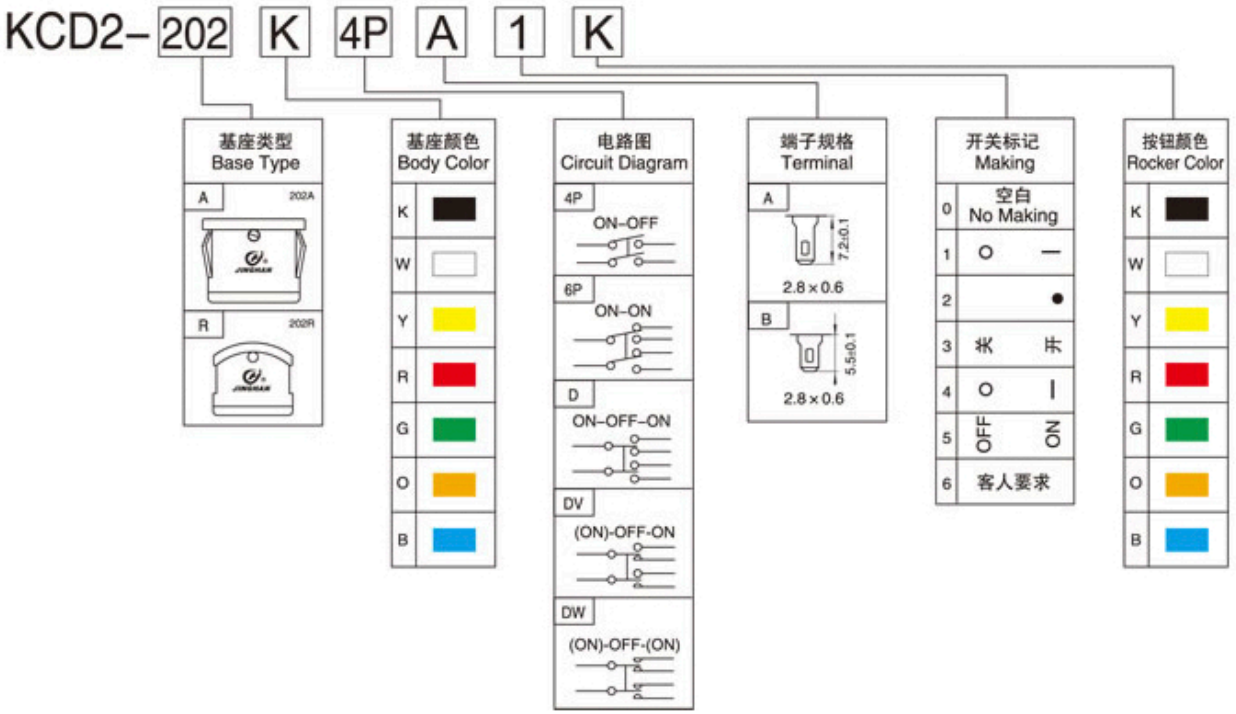
ORDER INFORMATION 订货标识